ORION
冷热和真空的革命

风冷式冷水机

日本业界信赖与好评
在中国实现！

Water Tank
Built-in Air-cooled
Chiller

为您提供全球公认【日本质量】的冷水机

好利旺冷水机作为工业行业冷水机销售业绩突出，且信赖性超高。
继承了日系厂商的高质量，并开始在中国投产。
以更实惠的价格，迅速提供给客户。

日本质量

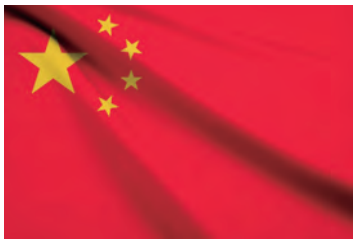

China JPN

中国制造

小型冷水机 :CKS 系列

好利旺独特的
高精度控制 + 大容量水槽
清扫非常方便 !!

可实现
±0.1℃
高精度控制

高扬程水泵
50m※
标准配置

给水、水质管理、
清扫非常
方便

采用不破坏臭氧层
环保新制冷剂
R-410A

※CKS400A-HV 标准扬程为 13m、
CKS750A-HV 标准扬程为 14m。（高扬程水泵可选购）

操作面板倾斜角度配置，
便于操作 · 视觉性良好

水槽设置在上方，便于清扫及加水。
CKS750A-HV 以上的机型标准配置杂质过滤网

标准配置可拆卸的冷凝器用灰尘过滤网。确保冷凝器干净，最大限度发挥冷水机性能。

操作面板操作简便

大型冷水机 :CKL 系列

好利旺特性
大容积水槽设计，应对负荷变动
促进系统更加稳定，不易损坏。

好利旺独特 HB
技术
实现高精度控制
±1.0℃

CKL 系列最大
冷却能力可达
57kW

应对负荷变动
大容积水槽

信赖的佐证
20 万台
销售业绩

带水槽冷水机是
（用于封闭式回路）
好利旺内置水槽式冷水机是指，机器内配置了水槽（水箱）与压送水泵。
使用封闭式回路，只需简单的配管和冷水机连接，节省空间。

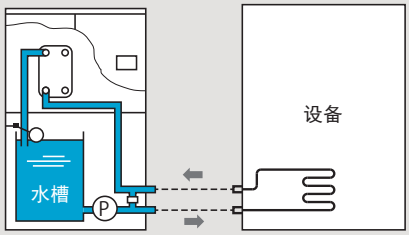

通过专用软件和电缆与电脑连接，可实现远程操作和监控。

性能稳定，构造紧凑

小型冷水机 ：CKS系列

好利旺冷水机作为工业用冷水机以卓越的产品质量，在日本业界赢得信赖和深受顾客好评。
在中国国内开始投产，以更实惠的价格迅速提供给客户。
并且，采用好利旺自主开发的冷媒控制方式，可实现水温控制精度 ±0.1℃。

规 格 表

型 号				CKS400A-HV	CKS750A-HV	CKS1500A-HV	CKS2200A-HV
性 能	冷却能力 ※1		kW	1.3	2.2	5.3	8.7
	使用环境温度范围		℃	5～45	5～40		
	使用温度范围（水温）		℃	5～40	5～30		
	冷水使用压力范围		MPa	0.08～0.13	0.08～0.14	0.15～0.5	
	控制精度 ※4		℃	±0.1			
	使用流量范围		L/min	10～25		10～53	
电气特性	电 源 ※2		V	单相 220 ± 10% 50Hz			三相 380 ± 10% 50Hz
	消耗电力 ※1		kW	0.9	1.0	2.7	4.4
	电 流 ※1		A	3.8	6.0	12.6	7.8
	电源容量 ※3		kVA	1.5	1.8	3.0	5.6
	断路器容量		A	15 ※过负荷保护断路器	15	30	20
运转控制方式				电子膨胀阀容量控制 ＋冷冻机 ON-OFF 控制			
装置明细	冷冻式压缩机	构造		全封闭旋转式			全封闭涡旋式
		输出	kW	0.6	0.75	1.61	3.0
	冷凝器			波形散热片＆细管式平行流型	散热片细管型强制空冷式		
	冷却器	构造		板式热交换器			
		材质		SUS316（硬钎焊：Cu）			
	压送水泵	构造		涡旋式磁力泵		多级浸水式	
		输出	W	85		600	580
	水槽实际容量		L	约 17	约 24	约 34	约 44
	冷 媒			R-410A			
外形尺寸（长 × 宽 × 高）			mm	500 × 375 × 641	681 × 400 × 888	851 × 432 × 1002	951 × 530 × 1137
产品重量（干燥重量）			kg	46	76	105	155

※1：CKS400A-HV：冷水温度 20℃、环境温度 25℃、水泵流量最大情况下的运转时。冷却能力为显示能力的 95% 以上。其他机型：冷水温度 20℃、环境温度 30℃、水泵流量最大情况下的运转时。冷却能力为显示能力的 95% 以上。 ※2：电源电压的相间平衡在 ±3%以内。 ※3：规格范围内最大运转电流时。※4：CKS400A-HV：现在的负荷 ±10% 以内的状态持续时。负荷少时，冷冻机进行 ON-OFF 控制运转。其他机型：额定条件时的负荷 80% 稳定时。负荷少时，冷冻用压缩机进行 ON-OFF 控制运转。

使用温度范围

※ 冷水控制温度（本机吐出温度）10℃以下时，请确保以下循环量。
CKS750A-HV 20L/min 以上（扬程 10m 以下）
CKS1500A-HV、2200A-HV 25L/min 以上（扬程 40m 以下）
※ 使用范围根据环境温度・控制液温变化而不同。请在线框内范围使用。

【CKS400A-HV】

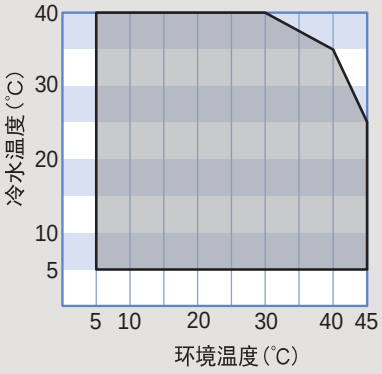

【CKS750A-HV】
【CKS1500A-HV】
【CKS2200A-HV】

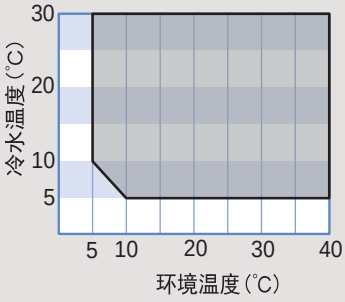

冷却能力线图

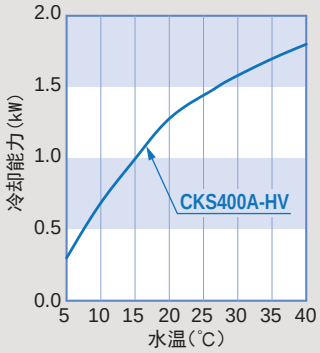

环境温度：25℃ 电源：额定电压
循环水：纯净水 循环水量：25L/min

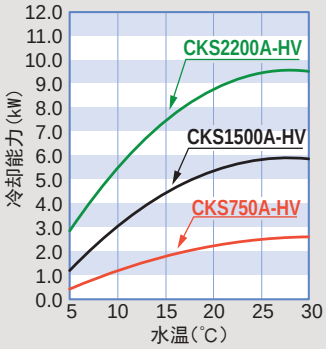

环境温度：30℃ 电源：额定电压 循环水：纯净水
循环水量：CKS750A-HV（20L/min（扬程 10m））
CKS1500A-HV、2200A-HV（40L/min（扬程 30m））

外形图（单位 mm）

【CKS400A-HV】

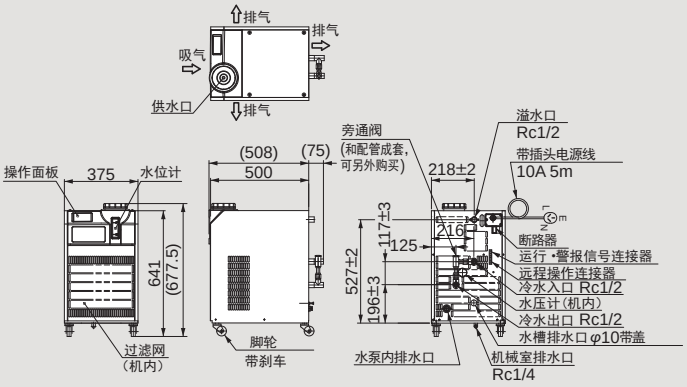

【CKS750A-HV】

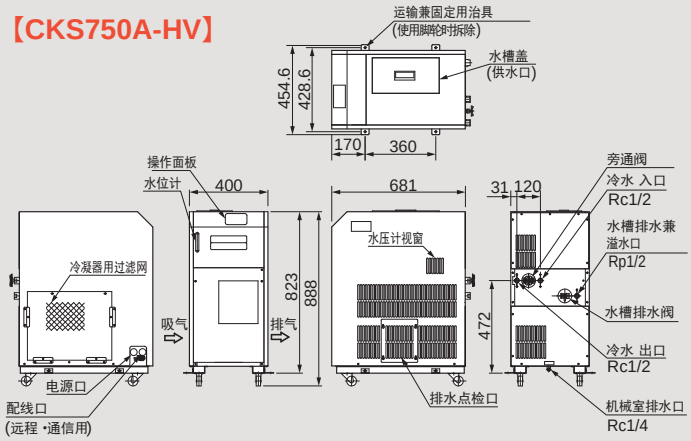

【CKS1500A-HV】

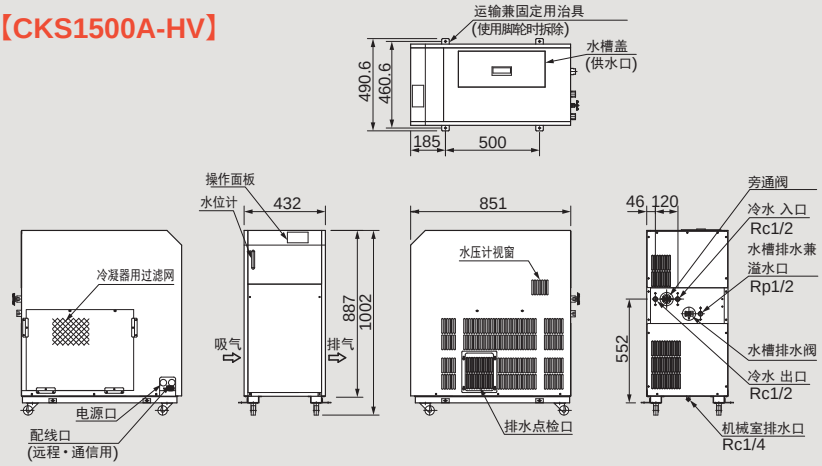

【CKS2200A-HV】

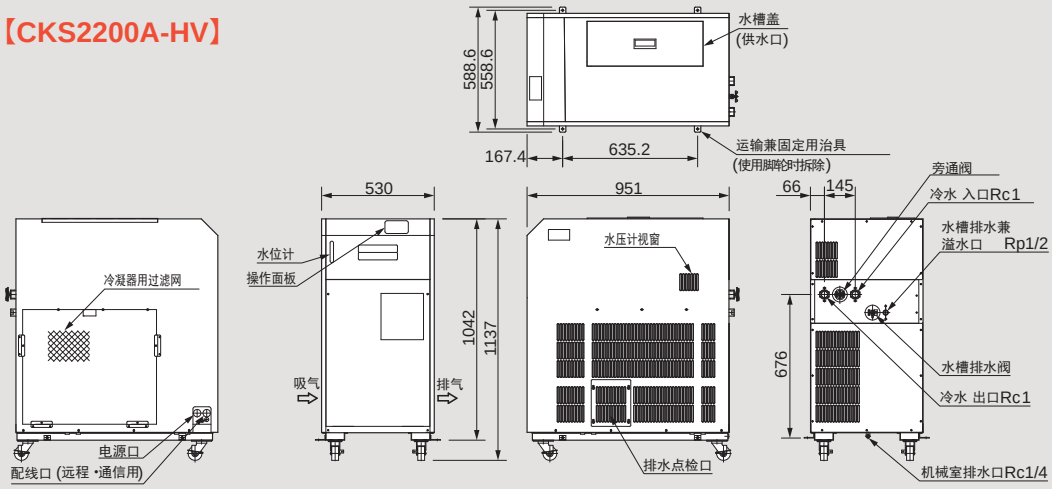

水泵特性曲线图

【CKS400A-HV】

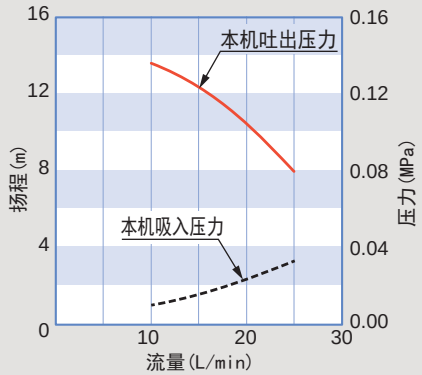

【CKS750A-HV】

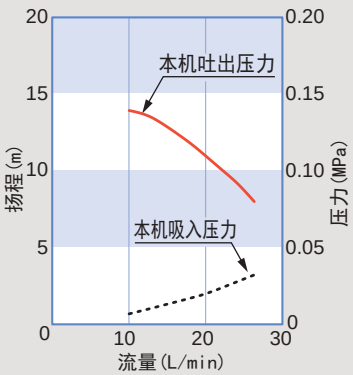

【CKS1500A-HV】【CKS2200A-HV】

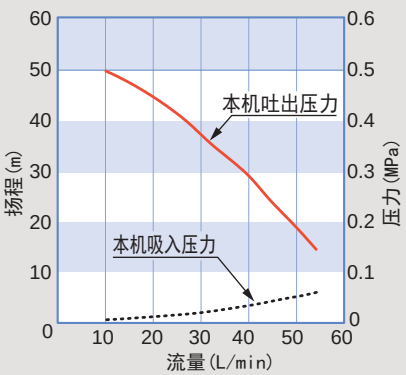

总销售台数超过 "20 万 " 台

大型冷水机 ：CKL系列

CKL 系列是大容量的水槽设计。
采用浸入式水泵，就算万一水泵漏水，也是漏到水槽里面，不会泄露到现场。
还有，与本公司以前的机器相比，最大节省约 22% 的空间。
由于冷却及送水能力与日本产冷水机相同，所以可以直接替换。
另外，使用了好利旺自主研发的 HB（热气旁通）控制，控制精度可达到 ±1.0℃。

规 格 表

型 号			CKL3750A-V	CKL5500A-V	CKL7500A-V	CKL11000A-V	CKL15000A-V	CKL18000A-V
性能	冷却能力 ※1	kW	12.0	20.0	25.0	37.2	48.0	57.0
	使用环境温度范围	℃	5 ～ 43					
	使用温度范围（水温）	℃	10 ～ 30					
	冷水使用压力范围	MPa	0.1 ～ 0.5	0.28 ～ 0.5	0.1 ～ 0.5	0.22 ～ 0.5		0.1 ～ 0.5
	控制精度 ※4	℃	± 1.0 以下					
	使用流量范围	L/min	20 ～ 70	68 ～ 120	70 ～ 150	215 ～ 310		215 ～ 355
电气特性	电 源 ※2	V	三相 380 ± 10% 50Hz					
	消耗电力 ※1	kW	5.0	8.5	11.3	14.1	19.0	22.6
	电 流 ※1	A	9.2	15.0	21.5	23.9	33.2	40.0
	电源容量 ※3	kVA	8.2	13.0	18.1	20.0	27.1	33.0
	断路器容量	A	30		50	63		75
运转控制方式			热气旁通控制＋冷冻机 ON-OFF 控制					
装置明细	冷冻式压缩机 构造		全封闭涡旋式					
	冷冻式压缩机 输出	kW	3.0	6.5	9.16	10.2	13.5	9.16 × 2
	冷凝器		散热片细管型强制空冷式					
	冷却器 构造		板式热交换器					
	冷却器 材质		SUS316（硬钎焊：Cu）					
	压送水泵 构造		多级浸水式					
	压送水泵 输出	kW	0.635	1.46		2.66		
	水槽实际容量	L	约 95	约 115	约 140	约 220		
	冷 媒		R-407C	R-410A				
外形尺寸（长 × 宽 × 高）		mm	905 × 805 × 1665	990 × 855 × 1810	800 × 1340 × 1650	916 × 1602 × 2020		916 × 1602 × 2117
产品重量（干燥重量）		kg	235	285	330	475	480	560

※1：冷水温度 20℃、环境温度 32℃、水泵流量最大下运转时。冷却能力为显示能力的 95%以上。 ※2：确保电源电压的相间平衡在 ±3%以内。 ※3：规格范围内最大运转电流时。
※4：额定条件时的负荷 80% 稳定时。负荷低时冷冻用压缩机进行 ON-OFF 控制运转。

冷却能力线图

【CKL3750A-V】

被冷却水：纯净水 环境温度：32℃
冷水循环量：37L/min（扬程 40m）

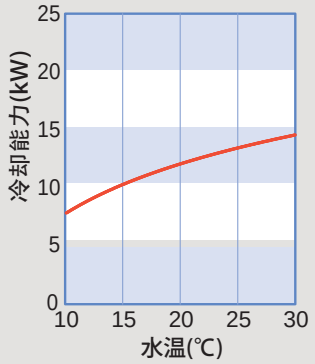

【CKL5500A-V】

被冷却水：纯净水 环境温度：32℃
冷水循环量：60L/min（扬程 50m）

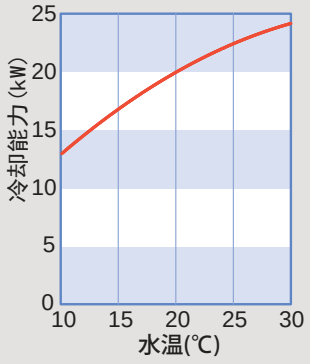

【CKL7500A-V】

被冷却水：纯净水 环境温度：32℃
冷水循环量：70L/min（扬程 50m）

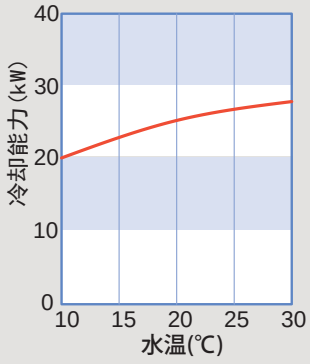

【CKL11000A-V】
【CKL15000A-V】
【CKL18000A-V】

被冷却水：纯净水 环境温度：32℃
冷水循环量：215L/min（扬程 50m）

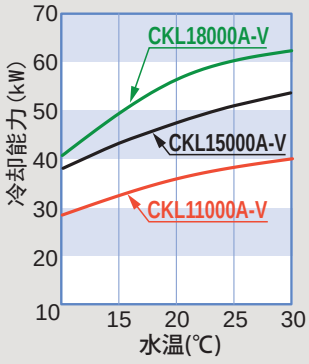

外形图（单位 mm）

【CKL3750A-V】

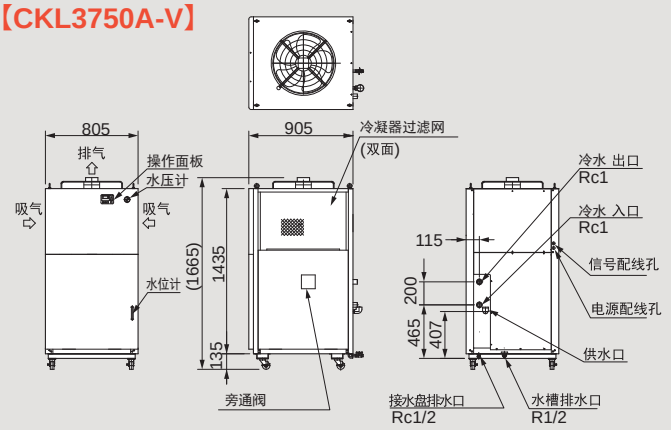

【CKL5500A-V】

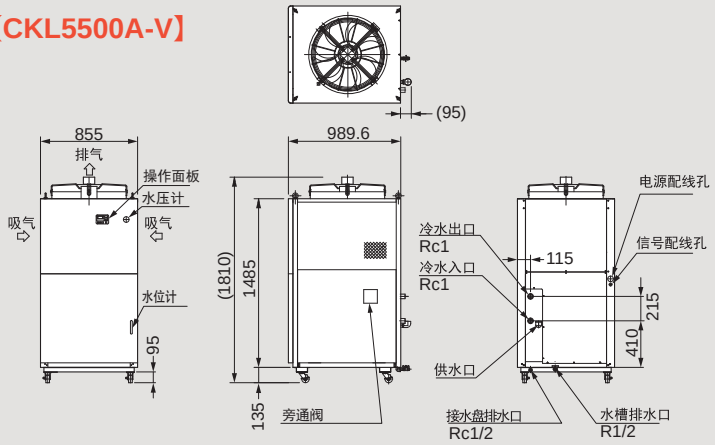

【CKL7500A-V】

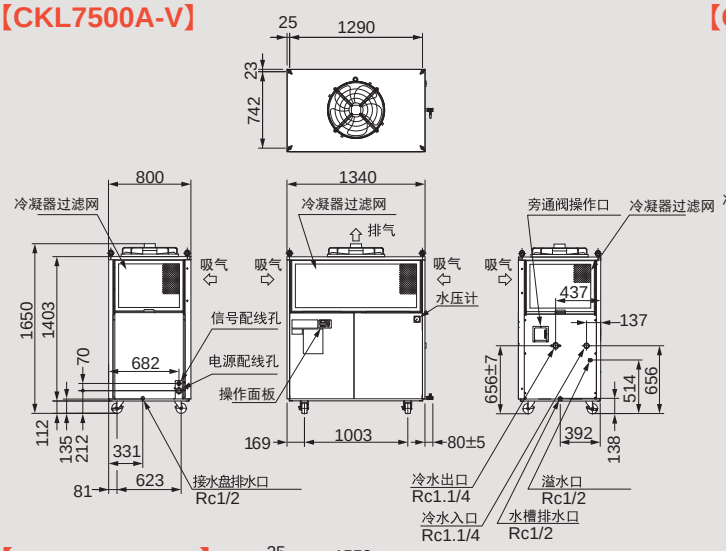

【CKL11000A-V、15000A-V】

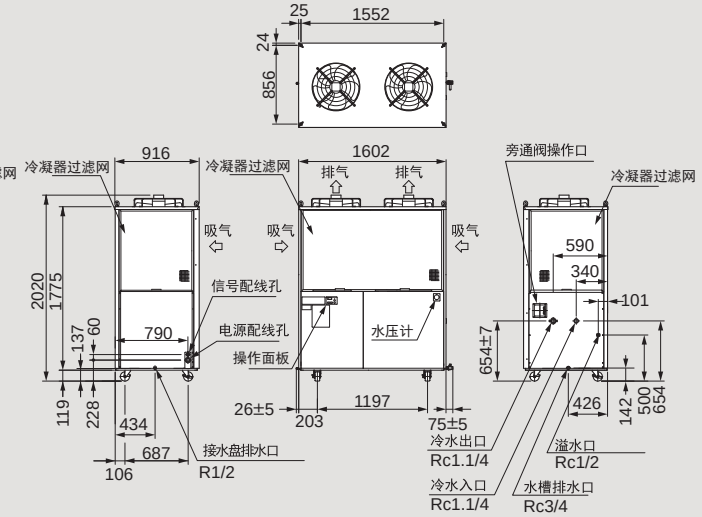

【CKL18000A-V】

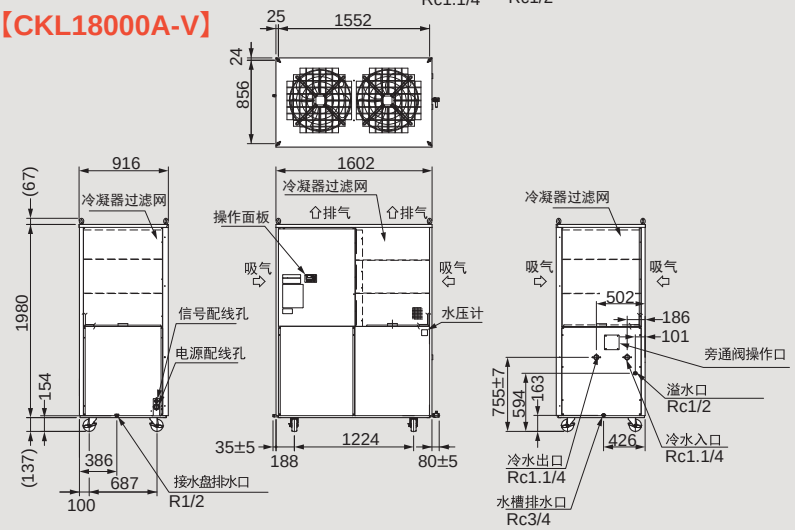

水泵特性曲线图

【CKL3750A-V】

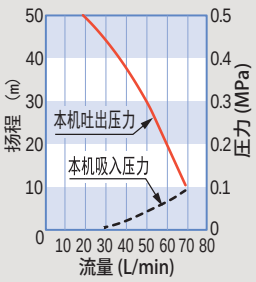

【CKL5500A-V】

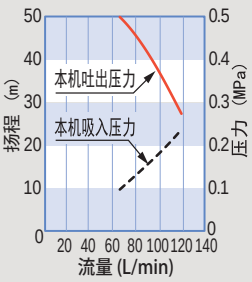

【CKL7500A-V】

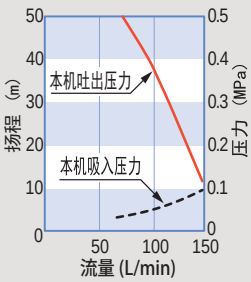

【CKL11000A-V】【CKL15000A-V】

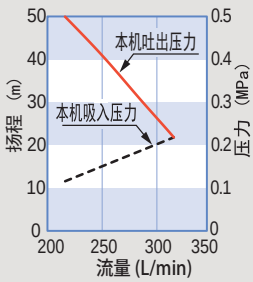

【CKL18000A-V】

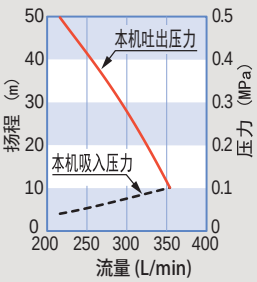

应用在各种领域

用途案例

好利旺的 CKS 系列及 CKL 系列，在各种领域使用。

MRI

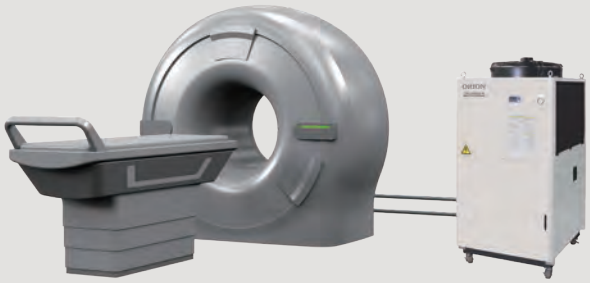

UV 激光印刷机

实验室炉体

高频率感应加热装置

浓缩装置

包装机

夹套冷却

X 射线检测装置

分析仪

焊接机

Applications

在其他各种行业也有使用

· 溅镀装置　· 蒸镀装置　· 磨床　· 真空回流焊炉　· 打标装置
· 曝光装置　· 涡轮分子泵　· 点胶机　· 电子显微镜（SEM、TEM）
· 气相色谱仪　· 充磁装置　· EB 装置　· 印刷机　· 制袋机　· 粉碎机　· 研磨机　等

请咨询以下联系方式

オリオン機械株式会社

東莞　東莞好利旺機械有限公司
広東省東莞市寮步鎮泉塘村金松路6号

本产品目录内容为2018年4月的现品。
●本产品目录为印刷品，与实物会有些许色差。
●本产品目录内容的结构及规格，可能会没有预告的前提下发生更改，敬请谅解。

K No.3043 180423 DG pdf